Sistemas de planos aspirantes FX-SW

Superficie de aspiración (LxAn) 120 x 60 mm

UNIVERSAL

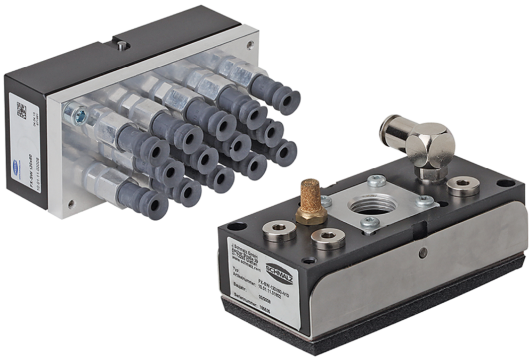

Sistemas de planos aspirantes FX-SW

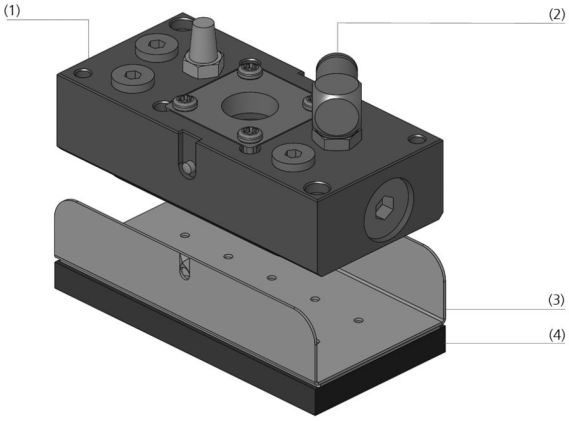

Diseño del sistema Sistemas de planos aspirantes FX-SW

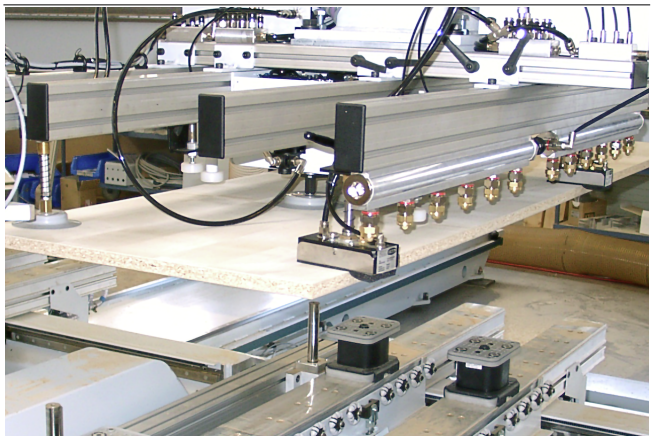

Sistema de planos aspirantes FX-SW durante la manipulación de tableros de madera

Adecuado para aplicaciones específicas de ramo

Aplicación

- Aplicación en la manipulación de diversos productos, p. ej. en el llenado de cajas de cartón
- Ideal para su integración en máquinas de envasado, como p. ej. empaquetadoras de cajas, gracias a sus compactas dimensiones y su bajo peso
- Aplicación en garras de ventosas para la manipulación de piezas abombadas como p. ej. chapas, contrachapado, etc.
- Tipo FX con generación de vacío integrada (eyector)

Diseño

- Cuerpo base (1) de plástico con generador de vacío neumático integrado, así como conexiones (2) para el entubado del eyector
- Placa de ventosa (3) con resistencias al flujo integradas
- Elementos de hermetización (4): esponja hermetizante o ventosas
- Sensor de vacío y función de soplado externo opcional

Productos destacados

- El generador de vacío integrado permite una generación de vacío más rápida y, por tanto, ciclos cortos; contornos de interferencia mínimos
- La garra puede adaptarse de forma óptima a la aplicación seleccionando el elemento de hermetizado (ventosa o espuma de hermetizado)
- Las resistencias de flujo integradas minimizan las pérdidas por fugas cuando las celdas de aspiración no están ocupadas
- Cuerpo base de plástico para una gran rigidez y bajo peso

© J. Schmalz GmbH / cambios técnicos reservados / generado en: 02.12.2023

Contacte con Schmalz: Schmalz S.A. / Avda. Ribera de Axpe. 49 / P.A.E. UDONDO-Edificio B-Nave 2 / 48950 Erandio / +34 94 480 5585 / schmalz@schmalz.es

Sistemas de planos aspirantes FX-SW

Superficie de aspiración (LxAn) 120 x 60 mm

Datos de pedido Sistemas de planos aspirantes FX-SW

Tipo	Número de artículo
FX-SW 120x60 20x20 N10 10 SEA	10.01.11.01800
FX-SW 120x60 20x20 N10 10	10.01.11.01802

Tipo	Número de artículo
FX-SW 120x60 20 14xFSG-12 SEA	10.01.11.02008
FX-SW 120x60 20 14xFSG-12	10.01.11.02009

Datos de pedido Repuestos Sistemas de planos aspirantes FX-SW

Tipo	Parte de repuesto		Número de artículo
FX-SW 120x60 20x20 N10 10 SEA	Placa hermetizante (FX/FM)	DI-PL 120x60 N10 KE	10.01.10.00874
FX-SW 120x60 20x20 N10 10	Placa hermetizante (FX/FM)	DI-PL 120x60 N10 KE	10.01.10.00874

Tipo	Parte de repuesto		Número de artículo
FX-SW 120x60 20 14xFSG-12 SEA	Ventosa de fuelle (redonda)	FG 12 NK-45 N016	10.01.06.00558
FX-SW 120x60 20 14xFSG-12	Ventosa de fuelle (redonda)	FG 12 NK-45 N016	10.01.06.00558

Datos técnicos Sistemas de planos aspirantes FX-SW

Tipo	N° aberturas aspiración	Consumo de aire [l/min] [l/min]*	Capacidad de aspiración (max.) [l/min]	Fuerza de retención al 60 % de vacio [N]**	Peso [kg]
FX-SW 120x60 20x20 N10 10 SEA	10	117	69	98	0,8
FX-SW 120x60 20x20 N10 10	10	117	69	98	0,7
FX-SW 120x60 20 14xFSG-12 SEA	14	117	69	13	1,1
FX-SW 120x60 20 14xFSG-12	14	117	69	13	1,0

*A 5 bares de presión de entrada del aire comprimido
**Con ocupación completa de la garra con una pieza con estabilidad propia

Contacte con Schmalz: Schmalz S.A. / Avda. Ribera de Axpe. 49 / P.A.E. UDONDO-Edificio B-Nave 2 / 48950 Erandio / +34 94 480 5585 / schmalz@schmalz.es

Sistemas de planos aspirantes FX-SW

Superficie de aspiración (LxAn) 120 x 60 mm

Datos de diseño Sistemas de planos aspirantes FX-SW

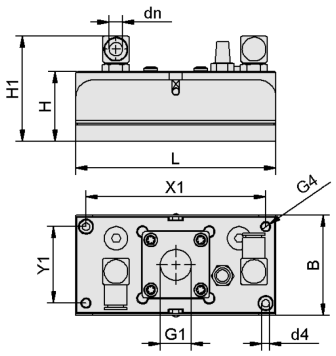

FX-SW SEA N10 10 SEA

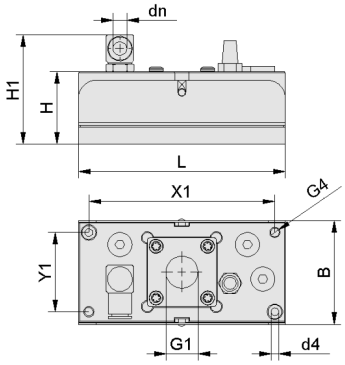

FX-SW N10 10

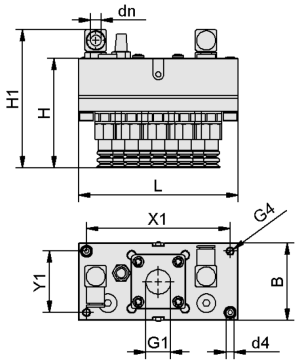

FX-SW 20 FSG12 SEA

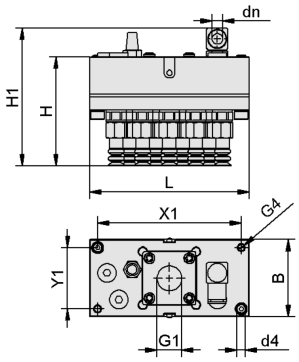

FX-SW 20 FSG12

Contacte con Schmalz: Schmalz S.A. / Avda. Ribera de Axpe. 49 / P.A.E. UDONDO-Edificio B-Nave 2 / 48950 Erandio / +34 94 480 5585 / schmalz@schmalz.es

Sistemas de planos aspirantes FX-SW

Superficie de aspiración (LxAn) 120 x 60 mm

Datos de diseño Sistemas de planos aspirantes FX-SW

Tipo	B [mm]	dn [mm]*	d4 [mm]	G1	G4	H [mm]	H1 [mm]	L [mm]	X1 [mm]	Y1 [mm]
FX-SW 120x60 20x20 N10 10 SEA	60	8	4,5	G1/2"-HE	M6-HE	43	64	120	108	46
FX-SW 120x60 20x20 N10 10	60	8	4,5	G1/2"-HE	M6-HE	43	64	120	108	46
FX-SW 120x60 20 14xFSG-12 SEA	60	8	4,5	G1/2"-HE	M6-HE	82	104	120	108	46
FX-SW 120x60 20 14xFSG-12	60	8	4,5	G1/2"-HE	M6-HE	82	104	120	108	46

*Requiere un tubo flexible para aire comprimido de 8/6 mm

Contacte con Schmalz: Schmalz S.A. / Avda. Ribera de Axpe. 49 / P.A.E. UDONDO-Edificio B-Nave 2 / 48950 Erandio / +34 94 480 5585 / schmalz@schmalz.es